Copyright VW AG

Esquemas eléctricos **Núm. de proceso ElsaPro: 4537**

Núm. de orden DMS: **undefined**

FIN (VIN): **WV1ZZZ2HZEA020975**	Año de modelos: **2014**
Cód. de ventas: **2HBA33**	Descripción del modelo: **Amarok CD Basis 132 TDICM6**
Cód. del motor: **CNEA**	Cód. del cambio: **NNW**
Matrícula:	Cód. del grupo final:
Nombre de usuario: **Parra**	Nombre del asesor del Servicio: **Parra, Christian (DP0HBVW)**

Amarok

Esquema de circuitos de corriente

Núm. 98 / 1

12.2015

Sistema antibloqueo (ABS) con bloqueo electrónico de diferencial (EDS) y regulación antipatinaje en aceleración (ASR)

a partir de julio de 2013

Amarok

Esquema de circuitos de corriente

Núm. 98 / 2

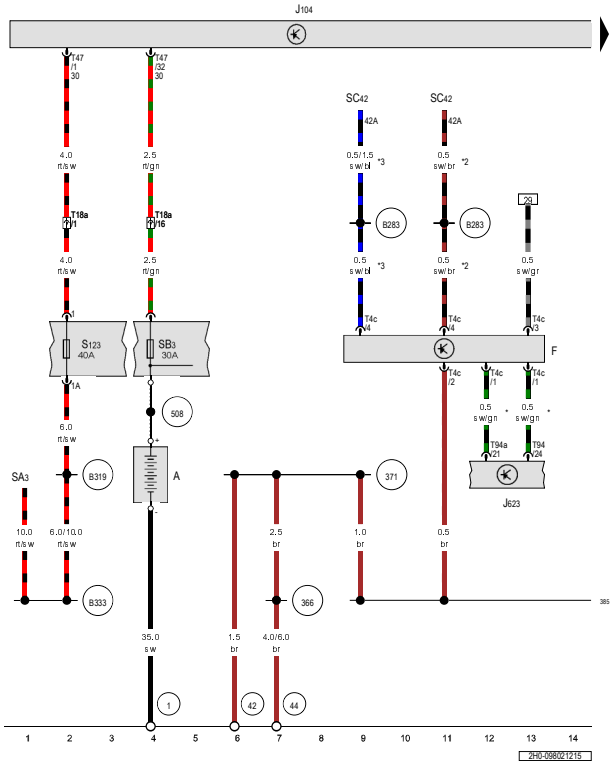

ws = blanco
sw = negro
ro = rojo
rt = rojo
br = marrón
gn = verde
bl = azul
gr = gris
li = lila
vi = lila
ge = amarillo
or = naranja
rs = rosa

Conmutador de las luces de freno, Unidad de control del ABS, Fusible 3 del portafusibles B, Fusible 1 para la unidad de control del ABS

A	- Batería
F	- Conmutador de las luces de freno
J104	- Unidad de control del ABS
J623	- Unidad de control del motor
SB3	- Fusible 3 del portafusibles B
SA3	- Fusible 3 del portafusibles A
SC42	- Fusible 42 del portafusibles C
S123	- Fusible 1 para la unidad de control del ABS, junto a la columna de dirección
T4c	- Conector de 4 contactos, negro
T18a	- Conector de 18 contactos, gris, cerca de la unidad de control del motor
T47	- Conector de 47 contactos, negro
T94	- Conector de 94 contactos, negro
T94a	- Conector de 94 contactos, negro
1	- Cinta de masa, batería - carrocería
42	- Punto de masa, junto a la columna de dirección
44	- Punto de masa, en la parte inferior del pilar A izquierdo
366	- Conexión a masa 1, en el mazo de cables principal
371	- Conexión a masa 6, en el mazo de cables principal
385	- Conexión a masa 20, en el mazo de cables principal
508	- Conexión a rosca (30), en la caja electrónica
B283	- Conexión positiva 7 (15a), en el mazo de cables principal
B319	- Conexión positiva 5 (30a), en el mazo de cables principal
B333	- Conexión positiva 19 (30a), en el mazo de cables principal
*	-

	Véase el esquema de circuitos de corriente válido para el motor
*2	- a partir de julio de 2015
*3	- hasta julio de 2015

Amarok

Esquema de circuitos de corriente

Núm. 98 / 3

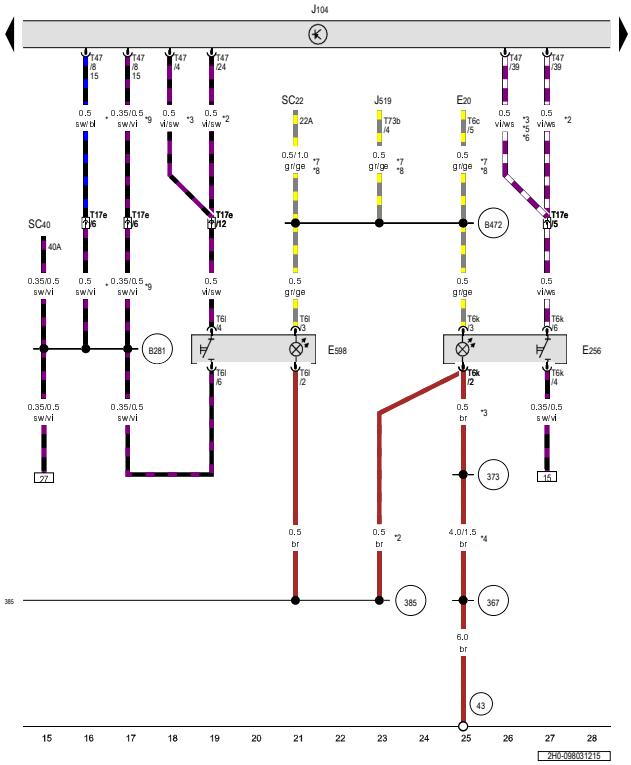

ws = blanco
sw = negro
ro = rojo
rt = rojo
br = marrón
gn = verde
bl = azul
gr = gris
li = lila
vi = lila
ge = amarillo
or = naranja
rs = rosa

Pulsador de ASR y programa electrónico de estabilización, Pulsador para programa de conducción, Unidad de control del ABS, Fusible 40 del portafusibles C

E20	- Regulador de la iluminación de conmutadores e instrumentos
E256	- Pulsador de ASR y programa electrónico de estabilización
E598	- Pulsador para programa de conducción
J104	- Unidad de control del ABS
J519	- Unidad de control de la red de a bordo
SC22	- Fusible 22 del portafusibles C
SC40	- Fusible 40 del portafusibles C
T6c	- Conector de 6 contactos, negro
T6k	- Conector de 6 contactos, gris, negro
T6l	- Conector de 6 contactos, rojo
T17e	- Conector de 17 contactos, rojo, cerca de la palanca del freno de mano
T47	- Conector de 47 contactos, negro
T73b	- Conector de 73 contactos, blanco
43	- Punto de masa, en la parte inferior del pilar A derecho
367	- Conexión a masa 2, en el mazo de cables principal
373	- Conexión a masa 8, en el mazo de cables principal
385	- Conexión a masa 20, en el mazo de cables principal
B281	- Conexión positiva 5 (15a), en el mazo de cables principal
B472	- Conexión 8, en el mazo de cables principal
*	- hasta enero de 2014
*2	- Sólo para vehículos con programa electrónico de estabilización (ESP)
*3	- Sólo para vehículos sin ESP
*4	- La sección transversal depende del equipamiento
*5	- Con toma de fuerza auxiliar (fabricante Part Time)
*6	- Sin toma de fuerza auxiliar

*7 - En función del equipamiento

*8 - Véase el esquema de circuitos de corriente válido para la iluminación exterior

*9 - a partir de enero de 2014

Amarok

Esquema de circuitos de corriente

Núm. 98 / 4

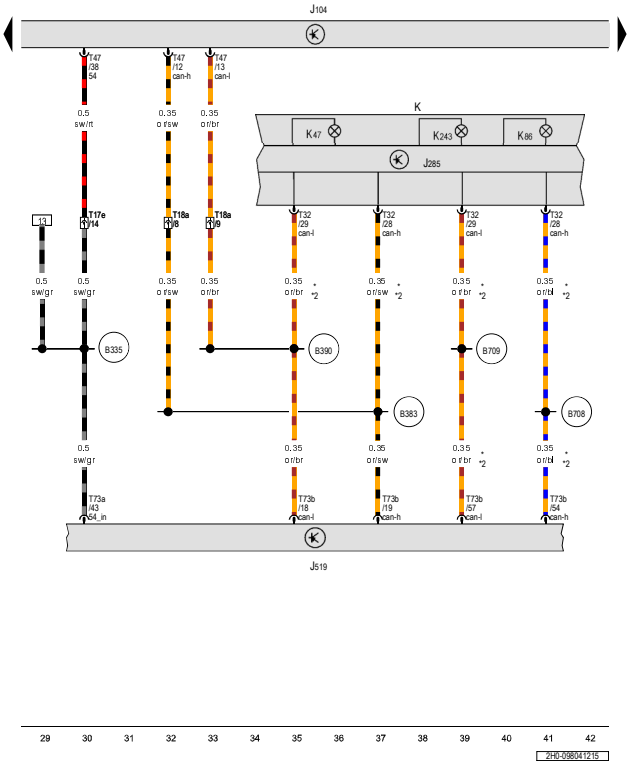

Unidad de control del ABS, Unidad de control de la red de a bordo, Cuadro de instrumentos, Testigo del ABS, Testigo de la regulación antipatinaje en aceleración, Testigo del programa de conducción

J104	- Unidad de control del ABS
J285	- Unidad de control en el cuadro de instrumentos
J519	- Unidad de control de la red de a bordo
K	- Cuadro de instrumentos
K47	- Testigo del ABS
K86	- Testigo de la regulación antipatinaje en aceleración
K243	- Testigo del programa de conducción
T17e	- Conector de 17 contactos, rojo, cerca de la palanca del freno de mano
T18a	- Conector de 18 contactos, gris, cerca de la unidad de control del motor
T32	- Conector de 32 contactos, azul
T47	- Conector de 47 contactos, negro
T73a	- Conector de 73 contactos, negro
T73b	- Conector de 73 contactos, opaco
B335	- Conexión 1 (54), en el mazo de cables principal
B383	- Conexión 1 (bus CAN de tracción High), en el mazo de cables principal
B390	- Conexión 1 (bus CAN de tracción Low), en el mazo de cables principal
B708	- Conexión 1 (bus CAN del cuadro de instrumentos High), en el mazo de cables principal
B709	- Conexión 1 (bus CAN del cuadro de instrumentos Low), en el mazo de cables principal
*	- En función del equipamiento
*2	- Véase el esquema de circuitos de corriente válido para la red de bus CAN

ws = blanco
sw = negro
ro = rojo
rt = rojo
br = marrón
gn = verde
bl = azul
gr = gris
li = lila
vi = lila
ge = amarillo
or = naranja
rs = rosa

Amarok

Esquema de circuitos de corriente

Núm. 98 / 5

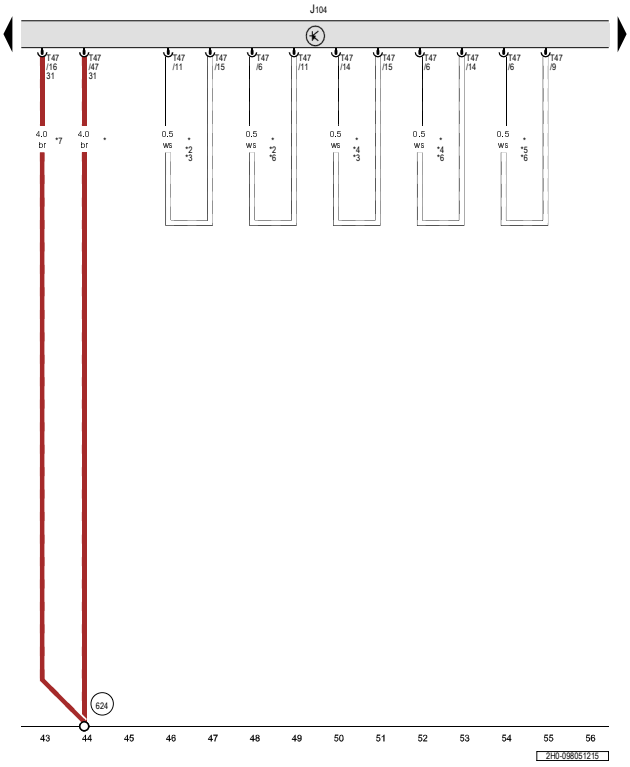

Unidad de control del ABS

J104 - Unidad de control del ABS

T47 - Conector de 47 contactos, negro

624 - Punto de masa, junto a la batería de arranque

* - Sólo para vehículos sin ESP

*2 - Sin toma de fuerza auxiliar

*3 - Sólo para vehículos con una cabina

*4 - Con toma de fuerza auxiliar (fabricante Part Time)

*5 - Con toma de fuerza auxiliar (fabricante Torsen)

*6 - Sólo para vehículos con cabina doble

*7 - Sólo para vehículos con programa electrónico de estabilización (ESP)

ws = blanco
sw = negro
ro = rojo
rt = rojo
br = marrón
gn = verde
bl = azul
gr = gris
li = lila
vi = lila
ge = amarillo
or = naranja
rs = rosa

Amarok

Esquema de circuitos de corriente

Núm. 98 / 6

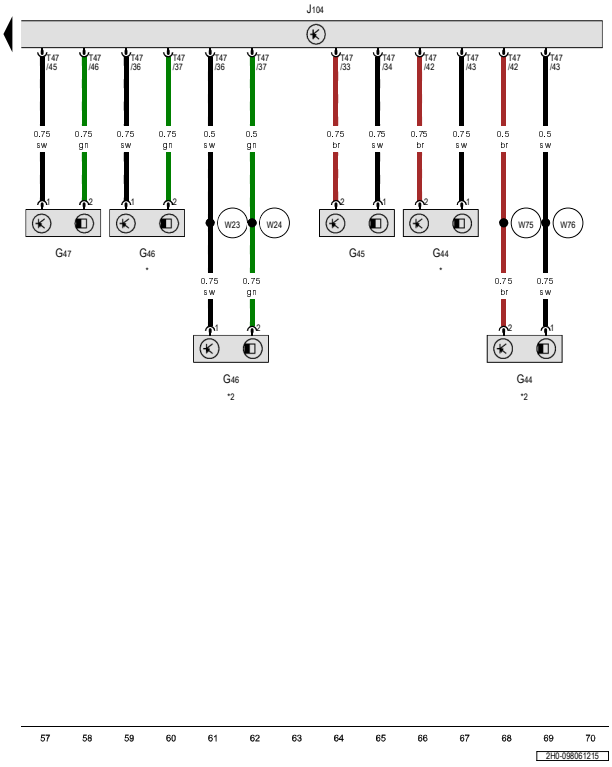

Sensor de revoluciones de la rueda trasera derecha, Sensor de revoluciones de la rueda delantera derecha, Sensor de revoluciones de la rueda trasera izquierda, Sensor de revoluciones de la rueda delantera izquierda, Unidad de control del ABS

G44	- Sensor de revoluciones de la rueda trasera derecha
G45	- Sensor de revoluciones de la rueda delantera derecha
G46	- Sensor de revoluciones de la rueda trasera izquierda
G47	- Sensor de revoluciones de la rueda delantera izquierda
J104	- Unidad de control del ABS
T47	- Conector de 47 contactos, negro
W23	- Conexión 1 (sensor), en el mazo de cables trasero
W24	- Conexión 2 (sensor), en el mazo de cables trasero
W75	- Conexión 3 (sensor), en el mazo de cables trasero
W76	- Conexión 4 (sensor), en el mazo de cables trasero
*	- hasta julio de 2014
*2	- a partir de julio de 2014

ws = blanco
sw = negro
ro = rojo
rt = rojo
br = marrón
gn = verde
bl = azul
gr = gris
li = lila
vi = lila
ge = amarillo
or = naranja
rs = rosa